Split 1300 CO_2

FROZEN ICE

NUOVE TECNOLOGIE DEL FREDDO

Produttore di ghiaccio modulare - Sistema a scaglie sottoraffreddate
Produzione giornaliera 620 kg

• Position n°

• Campi di utilizzo

Hotel	○○○○○○○○	Mercati ittici	●●●●●●●●
Ristoranti	○○○○○○○○	Supermercati	●●●●●●○○
Fast food	○○○○○○○○	SPA	●●●○○○○○
Bar	○○○○○○○○	Medicale	●●●○○○○○
Discoteche	○○○○○○○○	Industria	●●●●●●●●

• Features & Plus

- Scaglia sottoraffreddata (da -5°C a -10°C)
- 1 m^3 = 430 kg di ghiaccio
- Consumi ridotti (1lt acqua/1kg ghiaccio)
- Struttura esterna AISI 304, finitura Scotch Brite
- Evaporatore in lega anticorodal, dotato di coltello rotante
- Filtro anticalcare ispezionabile
- Pulizia semplificata grazie alle superfici arrotondate
- Componenti in ABS approvati FDA
- Conformità Direttiva RoHS
- Carico acqua automatico
- Voltaggio standard e voltaggi speciali
- Modello in Classe Tropicale +43°C
- Valvola limitatrice della pressione, PS fino a 40 bar

• Bin utilizzabili

- Bin T830
- Bin 1200DD
- RB 280
- DRB 1100
- DRB 2500

Garanzia 2 anni
soggetta a limitazioni

• Certificazioni disponibili per questo modello

Split 1300 CO_2

FROZEN ICE

NUOVE TECNOLOGIE DEL FREDDO

Produttore di ghiaccio modulare - Sistema a scaglie sottoraffreddate
Produzione giornaliera 620 kg

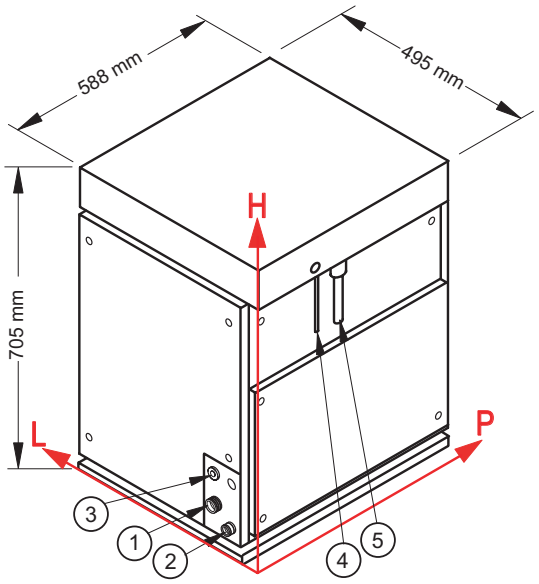

Connessioni

Le misure sono riferite all'angolo in basso a sinistra (L-H-Ø)

① Ingresso acqua:
118 mm - 115 mm - 3/4"

② Scarico acqua:
68 mm - 60 mm - 24 mm

③ Connessione elettrica:
118 mm - 199 mm

④ Tubo alimentazione refrigerante

⑤ Tubo uscita gas refrigerante

Condizioni d'installazione

- Installazione: **Interna**

	Min	Max
Temperatura ambiente	+10° C	+43° C
Temperatura acqua	+3° C	+32° C
Voltaggio	-10%	+10%
Pres. acqua in ingresso	1bar (14 psi)	6bar (84 psi)

Dati tecnici

Produzione in 24h	620 kg
Refrigerante	CO_2 (R744)
Potenza frigorifera	3500 W (temp. evap. -23° C)
PS lato aspirazione	580 PSI - 40bar
Voltaggio standard	220-240 V ~ 50 Hz
Consumo elettrico	180 W
Dimensioni (L-P-H mm)	495 - 588 - 705
Dimensioni imballo (L-P-H mm)	550 - 655 - 900
Peso netto	73 kg
Peso lordo	89 kg
Finitura	Acciaio inox 18/8, scotch brite

Tutti i dati tecnici sono da considerarsi validi alle seguenti condizioni:

Potenza frigorifera 3500 W (temp. evap. -23° C)

Temperatura acqua +15° C

Consumo elettrico a +43° C (Voltaggio standard)

I modelli ed i dati riportati possono essere soggetti a modifiche senza alcun preavviso

Rev. 01 - Pubblicato Maggio 2018