GM 1500 Split CO_2

FROZEN SNOW

NUOVE TECNOLOGIE DEL FREDDO

Produttore di ghiaccio modulare- Sistema granulare
Produzione giornaliera 720 kg

Position n°

Campi di utilizzo

Hotel	●●●●●○○○	Mercati ittici	●●●●●●○○
Ristoranti	●●●○○○○○	Supermercati	●●●●●●●●
Fast food	●○○○○○○○	SPA	●●●●●●●●
Bar	●○○○○○○○	Medicale	●●●●●●●●
Discoteche	●●●○○○○○	Industria	●●●●●●○○

Features & Plus

- Ghiaccio granulare
- 1 m^3 = 550 kg di ghiaccio
- Consumi ridotti (1lt acqua/1kg ghiaccio)
- Struttura esterna AISI 304, finitura Scotch Brite
- Telaio monoblocco in acciao inox
- Evaporatore AISI 304, coclea AISI 303
- Voltaggio standard e voltaggi speciali
- Interruttore ON-OFF
- Bacinella acqua, sistema antipolvere
- Sensore di rotazione su coclea
- Conformità Direttiva RoHS
- Carico acqua automatico
- Modello in Classe Tropicale +43°C
- Valvola limitatrice della pressione, PS fino a 40 bar

Bin utilizzabili

- Bin PE530
- Bin T250
- Bin T420
- Bin T830
- Bin 1200DD
- RB 140
- RB 280
- DRB 1100
- DRB 2500

Garanzia
2 anni
soggetta a limitazioni

Certificazioni disponibili per questo modello

GM 1500 Split CO_2

FROZEN SNOW

NUOVE TECNOLOGIE DEL FREDDO

Produttore di ghiaccio modulare- Sistema granulare
Produzione giornaliera 720 kg

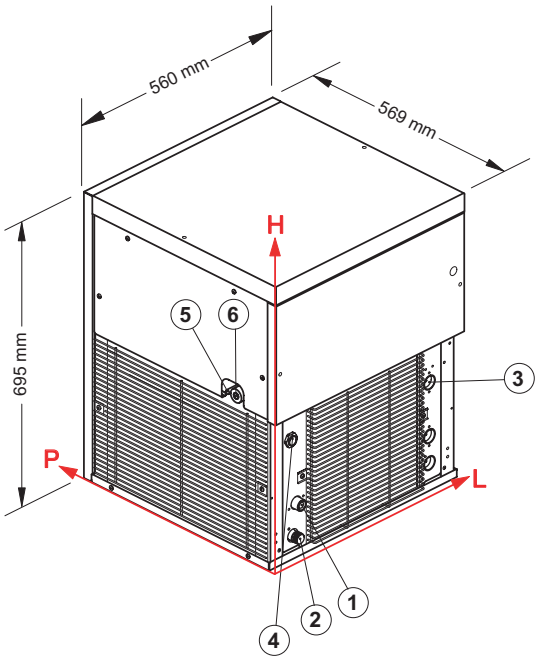

Connessioni

Le misure sono riferite all'angolo in basso a sinistra (L-H-Ø)

① Ingresso acqua:
85,5 mm - 130 mm - 3/4"

② Scarico acqua:
75,5 mm - 55 mm - 24 mm

③ Connessione remota:
479,5 mm - 260 mm

④ Connessione elettrica:
67,5 mm - 290 mm

⑤ Tubo alimentazione refrigerante

⑥ Tubo uscita gas refrigerante

Condizioni d'installazione

- Installazione: **Interna**

	Min	Max
Temperatura ambiente	+10° C	+43° C
Temperatura acqua	+3° C	+32° C
Voltaggio	-10%	+10%
Pres. acqua in ingresso	1bar (14 psi)	6bar (84 psi)

Dati tecnici

Produzione in 24h	720 kg
Refrigerante	CO_2 (R744)
Potenza frigorifera	2300 W (temp. evap. -18° C)
PS lato aspirazione	580 PSI - 40bar
Voltaggio standard	220-240 V ~ 50 Hz
Consumo elettrico	175 W
Dimensioni (L-P-H mm)	560 - 569 - 695
Dimensioni imballo (L-P-H mm)	645 - 645 - 910
Peso netto	67 kg
Peso lordo	77 kg
Finitura	Acciaio inox 18/8, scotch brite

Tutti i dati tecnici sono da considerarsi validi alle seguenti condizioni:

Potenza frigorifera 2300 W (temp. evap. -18° C)

Temperatura acqua +15° C

Consumo elettrico a +43° C (Voltaggio standard)

I modelli ed i dati riportati possono essere soggetti a modifiche senza alcun preavviso

Rev. 01 - Pubblicato Maggio 2018