# SLT 170
## R290

FROZEN STONE

NUOVE TECNOLOGIE DEL FREDDO

Produttore di ghiaccio con contenitore incorporato - Sistema a trafila
Produzione giornaliera fino a 105 kg

## • Position n°

## • Campi di utilizzo

| | | | |
|---|---|---|---|
| Hotel | ●●●●●○○○ | Mercati ittici | ●●●●○○○○ |
| Ristoranti | ●●○○○○○○ | Supermercati | ●●●○○○○○ |
| Fast food | ●●●●●●○○ | SPA | ●●○○○○○○ |
| Bar | ●●●●○○○○ | Medicale | ●●○○○○○○ |
| Discoteche | ●●●●●●○○ | Industria | ●●○○○○○○ |

## • Features & Plus

- Ghiaccio trafilato, compatto e durevole
- Consumi ridotti (1lt acqua/1kg ghiaccio) - vers. aria
- Sistema funzionamento elettromeccanico
- Struttura esterna AISI 304, finitura Scotch Brite
- Evaporatore AISI 304, coclea AISI 303
- Condensazione ad aria oppure ad acqua
- Voltaggio standard e voltaggi speciali
- Sportello coibentato, apertura a scomparsa
- Interruttore ON-OFF
- Bacinella acqua, sistema antipolvere
- Pulizia semplificata grazie alle superfici arrotondate
- Filtro esterno protettivo, rimovibile, facilmente pulibile
- Isolamento contenitore interno privo di HCFC
- Conformità Direttiva RoHS
- Carico acqua automatico
- Modello in Classe Tropicale +43°C
- Modello sotto banco

## • Dimensione disponibile

Disegno a scopo esclusivamente indicativo

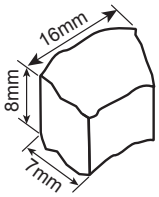


## • Prod. 24h

| Temp. aria | Temp. acqua | Prod. 24h kg |
|---|---|---|
| 10° C | 7° C | 105 |
| 21° C | 15° C | 90 |
| 32° C | 21° C | 74 |

**Garanzia 2 anni**
soggetta a limitazioni

## • Certificazioni disponibili per questo modello

# SLT 170
# R290

## FROZEN STONE

NUOVE TECNOLOGIE DEL FREDDO

Produttore di ghiaccio con contenitore incorporato - Sistema a trafila
Produzione giornaliera fino a 105 kg

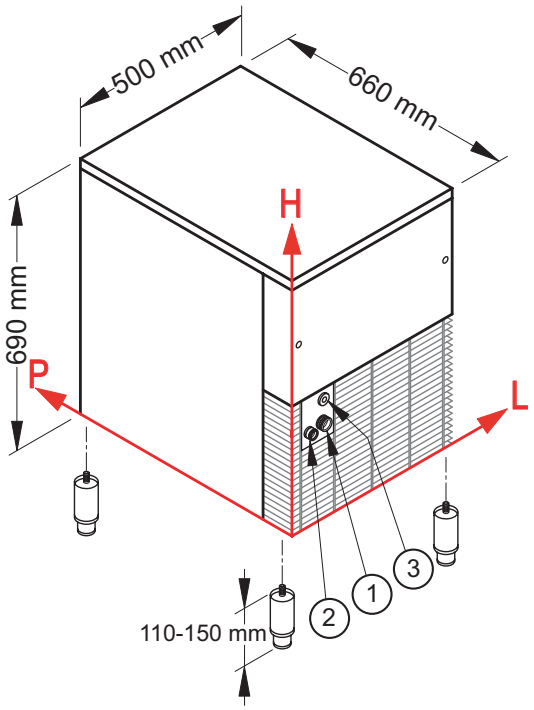


## Connessioni

Le misure sono riferite all'angolo in basso a sinistra (L-H-Ø)

① Ingresso acqua:
99 mm - 158 mm - 3/4"

② Scarico acqua:
48 mm - 151 mm - 24 mm

③ Connessione elettrica:
87 mm - 230 mm

## Condizioni d'installazione

- Installazione: **Interna**

| | Min | Max |
|---|---|---|
| Temperatura ambiente | +10° C | +43° C |
| Temperatura acqua | +3° C | +32° C |
| Voltaggio | -10% | +10% |
| Pres. acqua in ingresso | 1bar (14 psi) | 6bar (84 psi) |

## Dati tecnici

| | |
|---|---|
| Produzione in 24h | 90 kg |
| Capacità contenitore, fino a | 20 kg |
| Condensazione | A - W |
| Dimensioni indicative pebble | 8 x 16 x 7 |
| Refrigerante | R290 |
| Voltaggio standard | 220-240 V ~ 50 Hz |
| Consumo elettrico | 440 W |
| Fusibile | 10 A |
| Consumo d'acqua | A: 1 l/kg<br>W: 7 l/kg |
| Dimensioni (L-P-H mm) | 500 - 660 - 690 |
| Dimensioni imballo (L-P-H mm) | 550 - 720 - 880 |
| Peso netto | 59 kg |
| Peso lordo | 67 kg |
| Finitura | Acciaio inox 18/8, scotch brite |

Tutti i dati tecnici sono da considerarsi validi alle seguenti condizioni:

Dimensioni senza piedini

Temperatura ambiente +21° C

Temperatura acqua +15° C

Consumo elettrico a +43° C (Voltaggio standard)

**I modelli ed i dati riportati possono essere soggetti a modifiche senza alcun preavviso**

Rev. 01 - Pubblicato Settembre 2019