SLF 320

FROZEN SNOW

NUOVE TECNOLOGIE DEL FREDDO

Produttore di ghiaccio con contenitore incorporato fino a 180 kg
Sistema granulare

Position n°

Campi di utilizzo

Hotel	●●●●●○○○	Mercati ittici	●●●●●●○○
Ristoranti	●●●○○○○○	Supermercati	●●●●●●●●
Fast food	●○○○○○○○	SPA	●●●●●●●●
Bar	●○○○○○○○	Medicale	●●●●●●●●
Discoteche	●●●○○○○○	Industria	●●●●●●○○

Features & Plus

- Ghiaccio granulare
- Consumi ridotti (1lt acqua/1kg ghiaccio) - vers. aria
- Sistema funzionamento elettromeccanico
- Struttura esterna AISI 304, finitura Scotch Brite
- Evaporatore AISI 304, coclea AISI 303
- Condensazione ad aria oppure ad acqua
- Voltaggio standard e voltaggi speciali
- Sportello coibentato, apertura a scomparsa
- Interruttore ON-OFF
- Bacinella acqua, sistema antipolvere
- Caricamento automatico dell'acqua
- Pulizia semplificata grazie alle superfici arrotondate
- Filtro esterno protettivo, rimovibile, facilmente pulibile
- Pannelli laterali rimovibili
- Isolamento contenitore interno privo di HCFC
- Modello in Classe Tropicale +43°C
- Conformità Direttiva RoHS
- Piedini acciaio inox regolabili

Prod. 24h

Temp. aria	Temp. acqua	Prod. 24h kg
10° C	10° C	180
21° C	15° C	155
32° C	21° C	140

Garanzia 2 anni
soggetta a limitazioni

Certificazioni disponibili per questo modello

N.T.F. S.r.l. Nuove Tecnologie del Freddo
Via dell'Industria 10/B
20020 Villa Cortese (MI), Italy
tel. +39 0331 436217
fax +39 0331 436218
www.ntfice.it
info@ntfice.it

ECOMPANY

ntfice.it

SLF 320

FROZEN SNOW

NUOVE TECNOLOGIE DEL FREDDO

Produttore di ghiaccio con contenitore incorporato fino a 180 kg
Sistema granulare

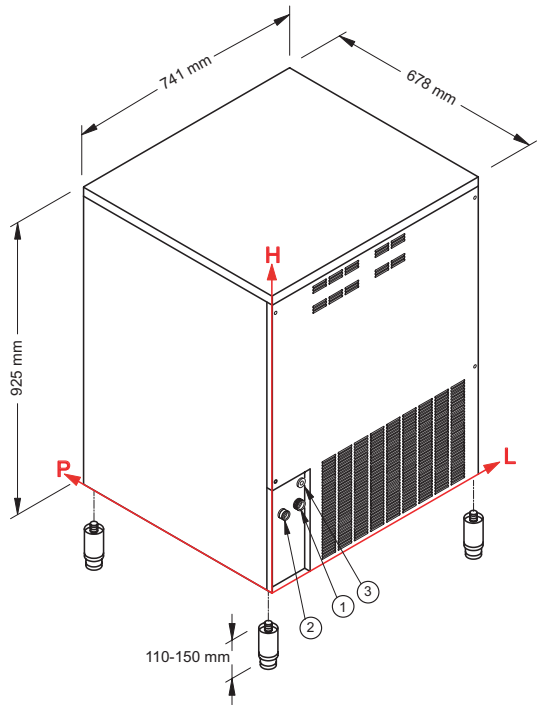

Connessioni

Le misure sono riferite all'angolo in basso a sinistra (L-H-Ø)

① Ingresso acqua:
120 mm - 230 mm - 3/4"

② Scarico acqua:
65 mm - 245 mm - 24 mm

③ Connessione elettrica:
130 mm - 310 mm

Condizioni d'installazione

- Installazione: **Interna**

	Min	Max
Temperatura ambiente	+10° C	+43° C
Temperatura acqua	+3° C	+32° C
Voltaggio	-10%	+10%
Pres. acqua in ingresso	1bar (14 psi)	6bar (84 psi)

Dati tecnici

Produzione in 24h	155 kg
Capacità contenitore, fino a	38 kg
Condensazione	A - W
Refrigerante	R404A
Voltaggio standard	220-240 V ~ 50 Hz
Consumo elettrico	650 W
Fusibile	10 A
Consumo d'acqua	A: 1 l/kg
	W: 6,4 l/kg
Dimensioni (L-P-H mm)	741 - 678 - 925
Dimensioni imballo (L-P-H mm)	800 - 750 - 1055
Peso netto	85 kg
Peso lordo	95 kg
Finitura	Acciaio inox 18/8, scotch brite

Tutti i dati tecnici sono da considerarsi validi alle seguenti condizioni:

Dimensioni senza piedini

Temperatura ambiente +21° C

Temperatura acqua +15° C

Consumo elettrico a +43° C (Voltaggio standard)

I modelli ed i dati riportati possono essere soggetti a modifiche senza alcun preavviso

Rev. 00 - Pubblicato Gennaio 2017

NUOVE TECNOLOGIE DEL FREDDO

N.T.F. S.r.l. Nuove Tecnologie del Freddo
Via dell'Industria 10/B
20020 Villa Cortese (MI), Italy
tel. +39 0331 436217
fax +39 0331 436218
www.ntfice.it
info@ntfice.it

ECOMPANY

ntfice.it